1 PLANTA DE LANÇAMENTO DA REDE
ESCALA 1/75

2 INDICAÇÃO DOS DETALHES
ESCALA 1/75

SIMBOLOGIA DE SINALIZAÇÃO - NBR 13434-2 - ITEM 5.3 e 5.4 DA ABNT				
CÓDIGO	SÍMBOLO	SIGNIFICADO	FORMA E COR	APLICAÇÃO
12		SAÍDA DE EMERGÊNCIA	SÍMBOLO : RETANGULAR FUNDO : VERDE PICTOGRAMA : FOTOLUMINESCENTE	DUPLA FACE INDICAÇÃO DO SENTIDO (ESQUERDA OU DIREITA) DE UMA SAÍDA DE EMERGÊNCIA. DIMENSÕES MÍNIMAS : L=1,5M.
13				
17	SAÍDA EXEMPLO 1: SAÍDA EXEMPLO 2: SAÍDA	SAÍDA DE EMERGÊNCIA	SÍMBOLO : RETANGULAR FUNDO : VERDE MENSAGEM "SAÍDA" E OU PICTOGRAMA E OU SETA DIRECIONAL FOTOLUMINESCENTE, COM ALTURA DE LETRA SEMPRE ≥50mm	INDICAÇÃO DE SAÍDA DE EMERGÊNCIA, UTILIZADA COMO COMPLEMENTAÇÃO DE ROTA DE FUGA FOTOLUMINESCENTE (SETA OU IMAGEM, OU AMBOS)
23		EXTINTOR DE INCÊNDIO	SÍMBOLO : QUADRADO FUNDO : VERMELHA PICTOGRAMA : FOTOLUMINESCENTE	INDICAÇÃO DE LOCALIZAÇÃO DOS EXTINTORES DE INCÊNDIO
25		ABRIGO DE MANGUEIRA E HIDRANTE		INDICAÇÃO DE ABRIGO DA MANGUEIRA DE INCÊNDIO COM HIDRANTE NO SEU INTERIOR

LEGENDA	
	HIDRANTE SIMPLES
	HIDRANTE DE PASSEIO
	CENTRAL DE ALARME
	EXTINTOR PORTÁTIL C/ CARGA DE PÓ ABC C/ CAPACIDADE EXTINTORA 2-A:20-B:C 6kg
	EXTINTOR PORTÁTIL C/ CARGA DE DIÓXIDO DE CARBONO COM CAPACIDADE EXTINTORA 5-B:C - 6Kg
	PONTO DE ILUMINAÇÃO DE EMERGÊNCIA DE ACLARAMENTO - BLOCO AUTÔNOMO DE LED

NOTAS:

- OS PROJETOS DEVEM SER ADAPTADOS TECNICAMENTE CONFORME AS EXIGÊNCIAS DO CORPO DE BOMBEIROS ESTADUAL;
- O ENTE FEDERADO DEVERÁ REALIZAR AS ALTERAÇÕES NECESSÁRIAS ATÉ A APROVAÇÃO E, APÓS ESTA, INCLUIR NO SISTEMA - SIMEC - NOVO PROJETO E NOVA ART DO ENGENHEIRO RESPONSÁVEL PELAS ADEQUAÇÕES;
- EXECUTAR ESTE PROJETO JUNTAMENTE COM O PROJETO ESTRUTURAL;
- A TUBULAÇÃO DEVERÁ SER EM FERRO MALEÁVEL CLASSE 10;
- ANTES DA CONCRETAGEM PREVER PASSAGEM PARA AS TUBULAÇÕES DENTRO DOS LIMITES ESTABELECIDOS PELA NBR 6118:2014.

REFERÊNCIAS:

- MEMORIAL DESCRITIVO E ESPECIFICAÇÕES TÉCNICAS;
- PLANILHA DE QUANTITATIVOS.

N.º:	DATA:	DESCRIÇÃO:
01	AGOSTO/2016	Correções de incompatibilidades; Correções de carimbo.

CONTROLE DE REVISÕES

FNDE Fundo Nacional de Desenvolvimento da Educação — Ministério da Educação — GOVERNO FEDERAL BRASIL PÁTRIA EDUCADORA

PROJETO PADRÃO - FNDE

PROPRIETÁRIO: :

ENDEREÇO:

MUNICÍPIO – UF:

PROPRIETÁRIO

RESP. TÉCNICO — CREA

AUTOR DO PROJETO — CAU

DLFO

CREA

RA

OBSERVAÇÕES:

PROGRAMA PROINFÂNCIA - PROJETO TIPO 2

PROJETO DE INSTALAÇÕES

COORDENAÇÃO
CGEST - Coordenação Geral de Infraestrutura Educacional

PLANTA DE COMBATE À INCÊNDIO
LANÇAMENTO DA REDE DE HIDRANTES
PLANTA BAIXA DO TÉRREO

HIN

FORMATO: A0 (841x1189)

REVISÃO: R.00 R.01

ESCALA: 1/75

DATA EMISSÃO: AGOSTO/2016

PRANCHA: 01/03

Curvas características de bomba hidráulica
THSI-18 SCV - 5.00

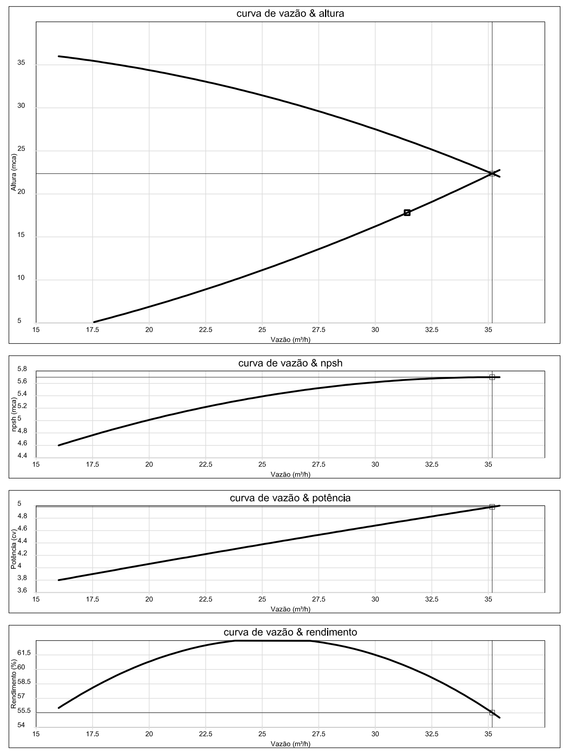

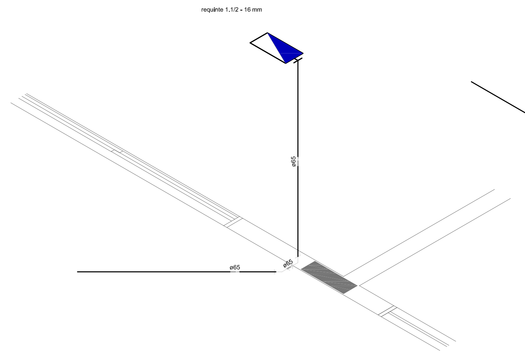

1 DETALHE H2
ESCALA 1/25

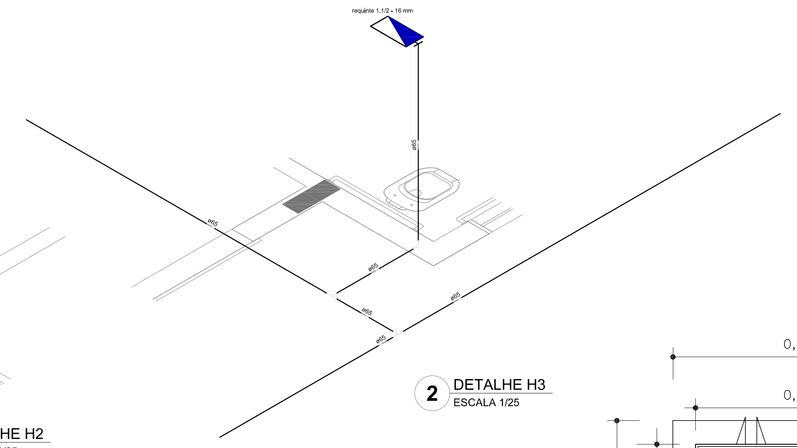

2 DETALHE H3
ESCALA 1/25

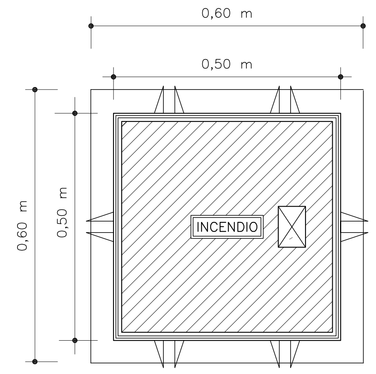

VISTA DA TAMPA

3 DETALHE - REGISTRO DE PASSEIO
SEM ESCALA

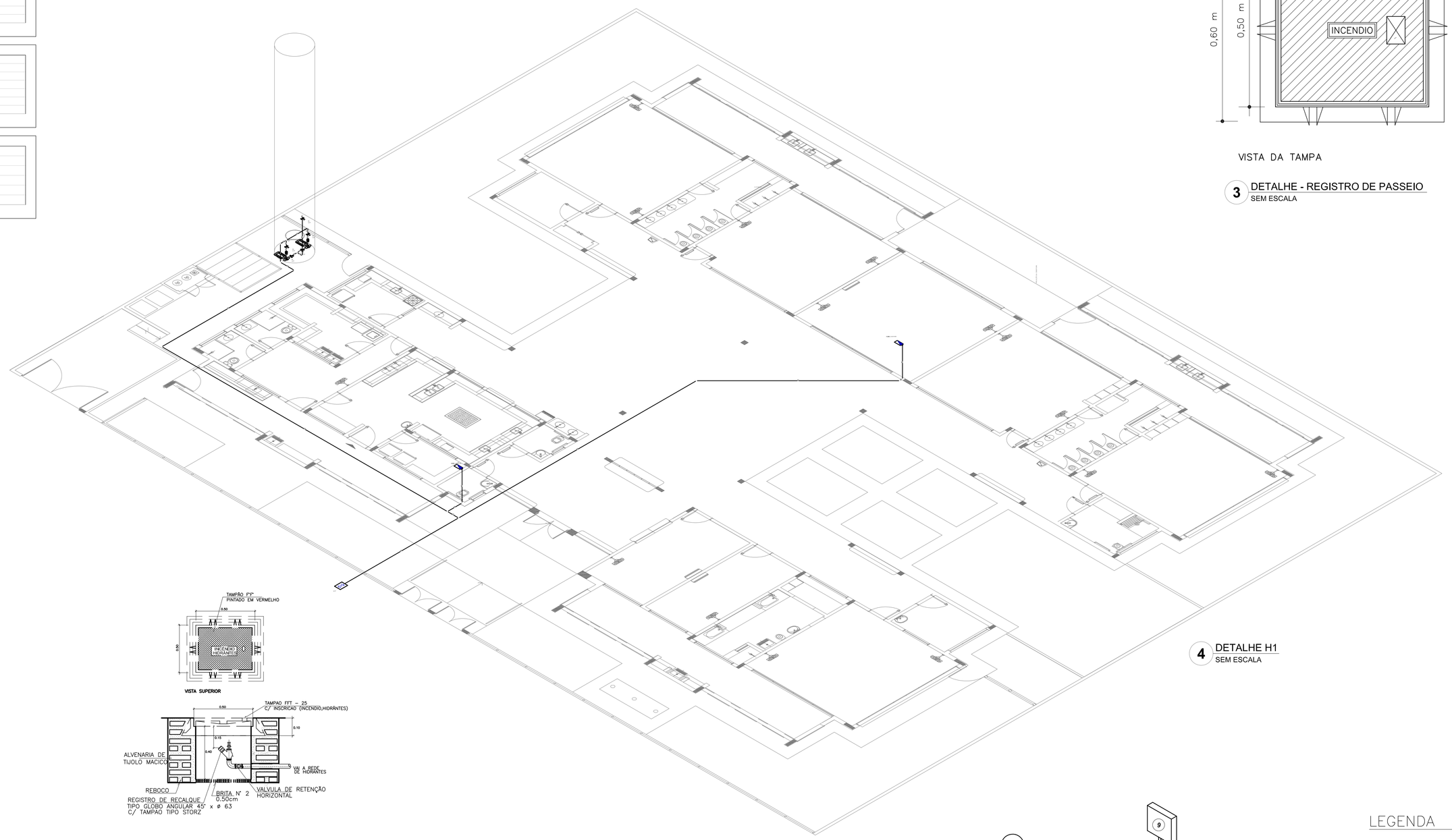

4 DETALHE H1
SEM ESCALA

5 DETALHE TÍPICO DO REGISTRO DE PASSEIO
SEM ESCALA

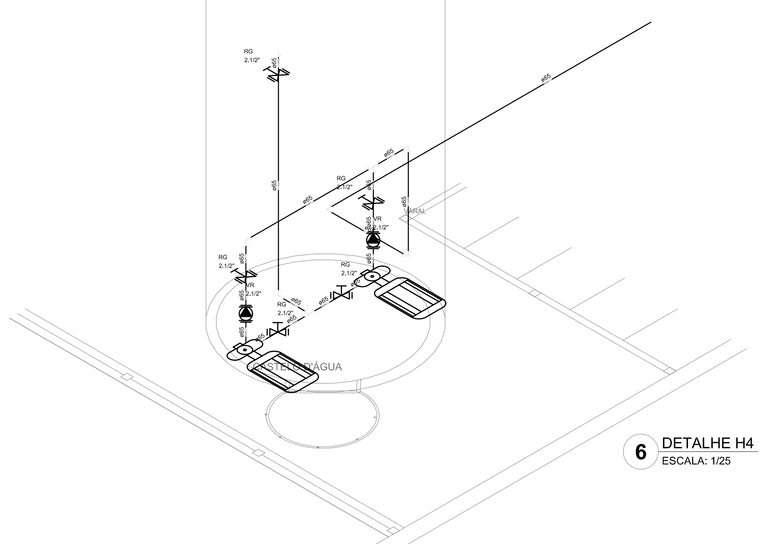

6 DETALHE H4
ESCALA: 1/25

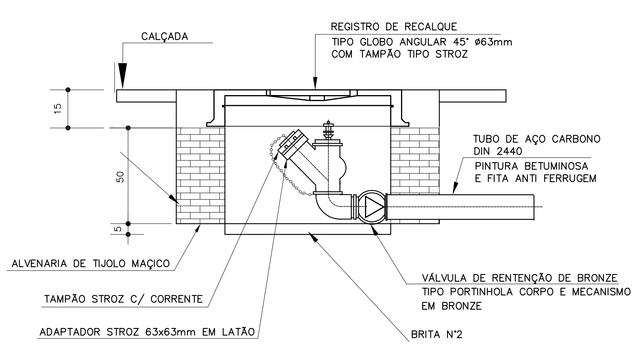

VISTA EM CORTE

7 DETALHE DO HIDRANTE RECALQUE
SEM ESCALA

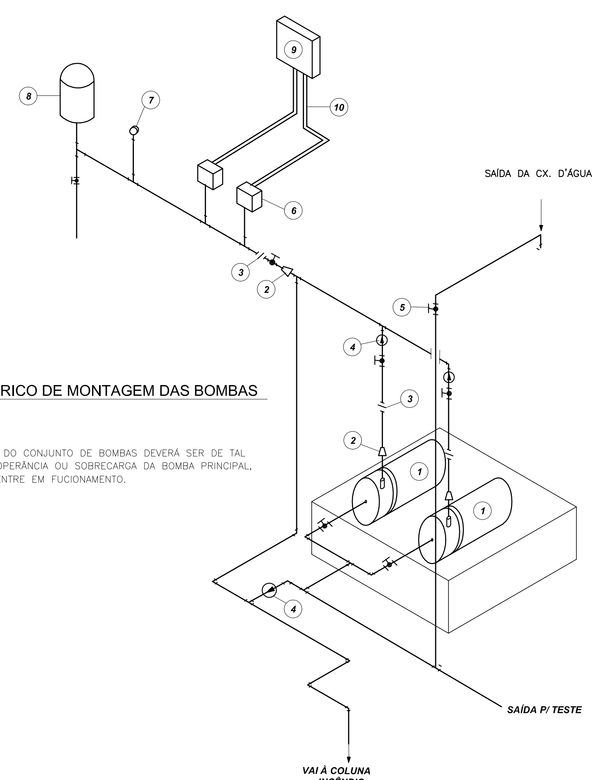

8 DETALHE GENÉRICO DE MONTAGEM DAS BOMBAS
SEM ESCALA

NOTA: A AUTOMAÇÃO DO CONJUNTO DE BOMBAS DEVERÁ SER DE TAL MANEIRA QUE NA INOPERÂNCIA OU SOBRECARGA DA BOMBA PRINCIPAL, A BOMBA RESERVA ENTRE EM FUCIONAMENTO.

LEGENDA

1. CONJUNTO MOTO–BOMBA ELÉTRICO TRIFÁSICO 380V/ 60Hz/3500 RPM; Hm = 38,00 MCA; VAZÃO = 440 L/min.; POTÊNCIA = 5 CV; MODELO = 5DL 1.1/4–T, FAB. JACUZZI OU SIMILAR
2. REDUÇÃO CONCÊNTRICA
3. UNIÃO
4. VÁLVULA DE RETENÇÃO
5. REGISTRO DE GAVETA
6. PRESSOSTATO DIFERENCIAL XMG–A 35 TELEMECANIQUE
7. MANÔMETRO
8. TANQUE DE PRESSÃO
9. QUADRO ELÉTRICO
10. ELETRODUTO FLEXÍVEL METÁLICO

LEGENDA	
	Conjunto moto-bomba 2" x 1.1/2"
	Hidrante = mangueira 1.1/2 x 2x15m
	Registro bruto de gaveta (roberbal) = RG = 2 1/2"
	Válvula de retenção vertical c/ 1"0"-VR = 2 1/2"

SIMBOLOGIA DE SINALIZAÇÃO - NBR 13434-2 - ITEM 5.3 e 5.4 DA ABNT				
CÓDIGO	SÍMBOLO	SIGNIFICADO	FORMA E COR	APLICAÇÃO
12		SAÍDA DE EMERGÊNCIA	SÍMBOLO : RETANGULAR FUNDO : VERDE PICTOGRAMA : FOTOLUMINESCENTE	DUPLA : PARA INDICAÇÃO DO SENTIDO ESQUERDA OU DIREITA DE UMA SAÍDA DE EMERGÊNCIA. DIMENSÕES MÍNIMAS : L=1,5M.
13				
17	SAÍDA EXEMPLO 1: SAÍDA EXEMPLO 2: SAÍDA	SAÍDA DE EMERGÊNCIA	SÍMBOLO : RETANGULAR FUNDO : VERDE MENSAGEM "SAÍDA" E OU PICTOGRAMA E OU SETA DIREDIONAL FOTOLUMINESCENTE, COM ALTURA DE LETRA SEMPRE ≥50mm	INDICAÇÃO DE SAÍDA DE EMERGÊNCIA, UTILIZADA COMO COMPLEMENTAÇÃO DO PICTOGRAMA FOTOLUMINESCENTE (SETA OU MAGEM, OU AMBOS)
23		EXTINTOR DE INCÊNDIO	SÍMBOLO : QUADRADO FUNDO : VERMELHA PICTOGRAMA : FOTOLUMINESCENTE	INDICAÇÃO DE LOCALIZAÇÃO DOS EXTINTORES DE INCÊNDIO
25		ABRIGO DE MANGUEIRA E HIDRANTE		INDICAÇÃO DE ABRIGO DA MANGUEIRA DE INCÊNDIO COM HIDRANTE NO SEU INTERIOR

LEGENDA	
	HIDRANTE SIMPLES
	HIDRANTE DE PASSEIO
	CENTRAL DE ALARME
	EXTINTOR PORTÁTIL C/ CARGA DE PÓ ABC C/ CAPACIDADE EXTINTORA 2–A:20–B:C 6kg
	EXTINTOR PORTÁTIL C/ CARGA DE DIÓXIDO DE CARBONO COM CAPACIDADE EXTINTORA 5–B:C – 6Kg
	PONTO DE ILUMINAÇÃO DE EMERGÊNCIA DE ACLARAMENTO – BLOCO AUTÔNOMO DE LED

NOTAS:

- OS PROJETOS DEVEM SER ADAPTADOS TECNICAMENTE CONFORME AS EXIGÊNCIAS DO CORPO DE BOMBEIROS ESTADUAL;
- O ENTE FEDERADO DEVERÁ REALIZAR AS ALTERAÇÕES NECESSÁRIAS ATÉ A APROVAÇÃO E, APÓS ESTA, INCLUIR NO SISTEMA - SIMEC - NOVO PROJETO E NOVA ART DO ENGENHEIRO RESPONSÁVEL PELAS ADEQUAÇÕES;
- EXECUTAR ESTE PROJETO JUNTAMENTE COM O PROJETO ESTRUTURAL;
- A TUBULAÇÃO DEVERÁ SER EM FERRO MALEÁVEL CLASSE 10;
- ANTES DA CONCRETAGEM PREVER PASSAGEM PARA AS TUBULAÇÕES DENTRO DOS LIMITES ESTABELECIDOS PELA NBR 6118:2014.

REFERÊNCIAS:

- MEMORIAL DESCRITIVO E ESPECIFICAÇÕES TÉCNICAS;
- PLANILHA DE QUANTITATIVOS.

N.º: CONTROLE DE REVISÕES	DATA:	DESCRIÇÃO:
01	AGOSTO/2016	Correções de incompatibilidades; Correções de carimbo.

FNDE Fundo Nacional de Desenvolvimento da Educação — Ministério da Educação — GOVERNO FEDERAL BRASIL PÁTRIA EDUCADORA

PROJETO PADRÃO - FNDE

PROPRIETÁRIO: :

ENDEREÇO:

MUNICÍPIO – UF:

PROPRIETÁRIO

RESP. TÉCNICO — CREA

AUTOR DO PROJETO — CAU

DLFO — CREA — RA

OBSERVAÇÕES:

PROGRAMA PROINFÂNCIA - PROJETO TIPO 2
PROJETO DE INSTALAÇÕES

COORDENAÇÃO: CGEST - Coordenação Geral de Infraestrutura Educacional

PLANTA DE COMBATE À INCÊNDIO
DETALHES ISOMÉTRICOS
DETALHES CONSTRUTIVOS

HIN

FORMATO: A0 (841x1189)

REVISÃO: R.00 / R.01

ESCALA: INDICADA

DATA EMISSÃO: AGOSTO/2016

PRANCHA: 02/03

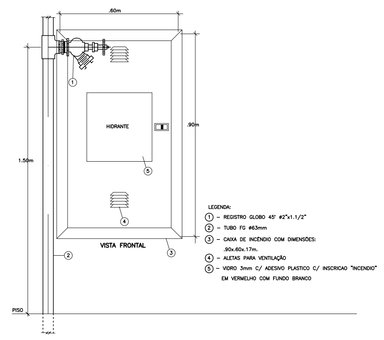

1 DETALHE TÍPICO DA CAIXA DE HIDRANTES TIPO 1 E TIPO2
SEM ESCALA

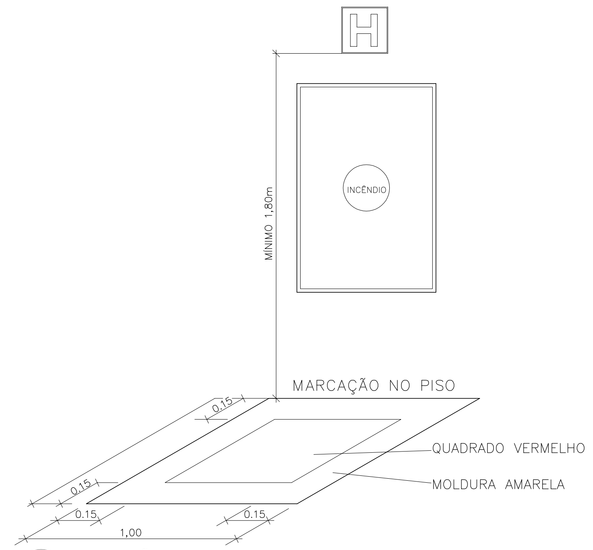

2 SINALIZAÇÃO DE HIDRANTE
SEM ESCALA

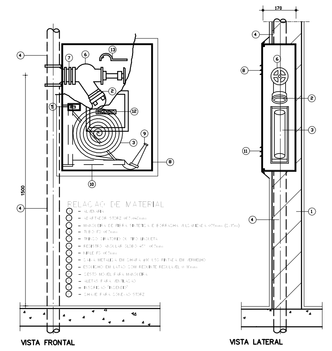

3 ABRIGO PARA MANGUEIRA (HIDRANTE) EMBUTIR
SEM ESCALA

4 PLANTA BAIXA
ESCALA 1/100

5 PLANTA BAIXA
ESCALA 1/100

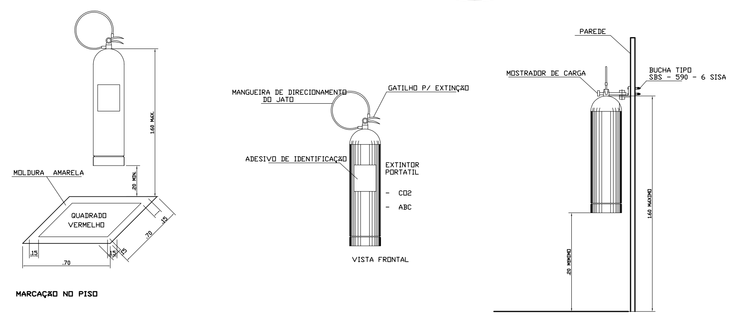

6 DETALHE DE INSTALAÇÃO DOS EXTINTORES
SEM ESCALA

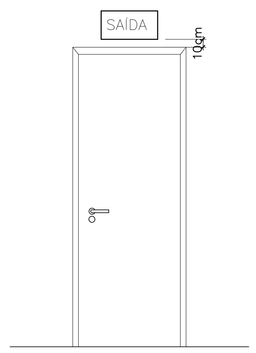

7 DETALHE DA INSTALAÇÃO DA SINALIZAÇÃO NA PORTA
SEM ESCALA

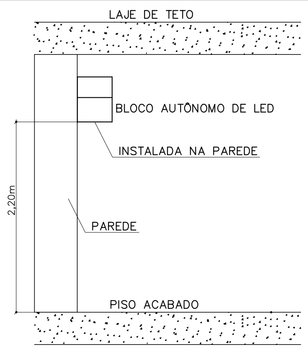

8 BLOCO AUTÔNOMO-ILUMINAÇÃO FIXADA NO TETO
SEM ESCALA

SIMBOLOGIA DE SINALIZAÇÃO - NBR 13434-2 - ITEM 5.3 e 5.4 DA ABNT				
CÓDIGO	SÍMBOLO	SIGNIFICADO	FORMA E COR	APLICAÇÃO
12		SAÍDA DE EMERGÊNCIA	SÍMBOLO : RETANGULAR FUNDO : VERDE PICTOGRAMA : FOTOLUMINESCENTE	DUPLA (TAL QUE INDIQUE DO SENTIDO ESQUERDA OU DIREITA) DE UMA SAÍDA DE EMERGÊNCIA, DIMENSÕES MÍNIMAS : L=1,5M.
13				
17	SAÍDA EXEMPLO 1: SAÍDA EXEMPLO 2: SAÍDA	SAÍDA DE EMERGÊNCIA	SÍMBOLO : RETANGULAR FUNDO : VERDE MENSAGEM "SAÍDA" E OU PICTOGRAMA E OU SETA DIREDIONAL FOTOLUMINESCENTE, COM ALTURA DE LETRA SEMPRE ≥50mm	INDICAÇÃO DE SAÍDA DE EMERGÊNCIA, UTILIZADA COMO COMPLEMENTAÇÃO DO PICTOGRAMA FOTOLUMINESCENTE (SETA OU IMAGEM, OU AMBOS)
23		EXTINTOR DE INCÊNDIO	SÍMBOLO : QUADRADO FUNDO : VERMELHA PICTOGRAMA : FOTOLUMINESCENTE	INDICAÇÃO DE LOCALIZAÇÃO DOS EXTINTORES DE INCÊNDIO
25		ABRIGO DE MANGUEIRA E HIDRANTE		INDICAÇÃO DE ABRIGO DA MANGUEIRA DE INCÊNDIO COM HIDRANTE NO SEU INTERIOR

LEGENDA	
	HIDRANTE SIMPLES
	HIDRANTE DE PASSEIO
	CENTRAL DE ALARME
	EXTINTOR PORTATIL C/ CARGA DE PÓ ABC C/ CAPACIDADE EXTINTORA 2–A:20–B:C 6kg
	EXTINTOR PORTATIL C/ CARGA DE DIÓXIDO DE CARBONO COM CAPACIDADE EXTINTORA 5–B:C – 6Kg
	PONTO DE ILUMINAÇÃO DE EMERGÊNCIA DE ACLARAMENTO – BLOCO AUTÔNOMO DE LED

NOTAS:

- OS PROJETOS DEVEM SER ADAPTADOS TECNICAMENTE CONFORME AS EXIGÊNCIAS DO CORPO DE BOMBEIROS ESTADUAL;
- O ENTE FEDERADO DEVERÁ REALIZAR AS ALTERAÇÕES NECESSÁRIAS ATÉ A APROVAÇÃO E, APÓS ESTA, INCLUIR NO SISTEMA - SIMEC - NOVO PROJETO E NOVA ART DO ENGENHEIRO RESPONSÁVEL PELAS ADEQUAÇÕES;
- EXECUTAR ESTE PROJETO JUNTAMENTE COM O PROJETO ESTRUTURAL;
- A TUBULAÇÃO DEVERÁ SER EM FERRO MALEÁVEL CLASSE 10;
- ANTES DA CONCRETAGEM PREVER PASSAGEM PARA AS TUBULAÇÕES DENTRO DOS LIMITES ESTABELECIDOS PELA NBR 6118:2014.

REFERÊNCIAS:

- MEMORIAL DESCRITIVO E ESPECIFICAÇÕES TÉCNICAS;
- PLANILHA DE QUANTITATIVOS.

N.º:	DATA:	DESCRIÇÃO:
01	AGOSTO/2016	Correções de incompatibilidades; Correções de carimbo;

CONTROLE DE REVISÕES

FNDE Fundo Nacional de Desenvolvimento da Educação — Ministério da Educação — GOVERNO FEDERAL BRASIL PÁTRIA EDUCADORA

PROJETO PADRÃO - FNDE

PROPRIETÁRIO: :

ENDEREÇO:

MUNICÍPIO – UF:

PROPRIETÁRIO

RESP. TÉCNICO — CREA

AUTOR DO PROJETO — CAU

DLFO — CREA — RA

OBSERVAÇÕES:

PROGRAMA PROINFÂNCIA - PROJETO TIPO 2

PROJETO DE INSTALAÇÕES

COORDENAÇÃO: CGEST - Coordenação Geral de Infraestrutura Educacional

PLANTA DE COMBATE À INCÊNDIO
ILUMINAÇÃO DE EMERGÊNCIA
SINALIZAÇÃO DE EMERGÊNCIA

HIN

FORMATO: A0 (841x1189) — REVISÃO: R.00, R.01 — ESCALA: INDICADA — DATA EMISSÃO: AGOSTO/2016 — PRANCHA: 03/03