OBJETO: CONSTRUÇÃO DO PRÉDIO DA SECRETARIA MUNICIPAL DE EDUCAÇÃO, ESPORTE E CULTURA NAS COORDENADAS: 10°50'38.48"S - 61°27'24.83"ONO MUNICIPIO DE RONDOLÂNDIA – MT

ENDEREÇO: AV JOANA ALVES DE OLIVEIRA ESQ COM RUA PEDRO MOREIRA

PROJETO DE INST ELETRICAS DO PRÉDIO DA SECRETARIA

Legenda detalhada - TERREO	
2 Tomadas baixas a 0,30m do piso	
Acessórios p/ eletrodutos	
Caixa PVC	
4x2"	1pç
Dispositivo Elétrico - embutido	
Placa 2x4"	
Placa p/ 2 funções	1pç
S/ placa	
Tomada hexagonal (NBR 14136) (2) 2P+T 20A	1pç
2 Tomadas médias a 1,20m do piso	
Acessórios p/ eletrodutos	
Caixa PVC	
4x2"	1pç
Dispositivo Elétrico - embutido	
Placa 2x4"	
Placa p/ 2 funções	1pç
S/ placa	
Tomada hexagonal (NBR 14136) (2) 2P+T 10A	1pç
Caixa de passagem 200x200x100 no piso	
Caixa de passagem - embutir	
Aço pintada (ref Lukbox)	
200x200x100 mm	1pç
Entrada de serviço	
Acessórios p/ eletrodutos	
Arruela zamak	
1.1/4"	3pç
Cabeçote p/ Entrada de Energia	
1 1/4"	2pç
Curva S	
1"	2pç
Fitas	
Aço Inox	3pç
Luva aço galvan. leve	
1.1/4"	2pç
Material p/ entrada serviço	
Armação secundária	
Padrão energisa	1pç
Caixa inspeção de aterramento	
caixa de PVC	1pç
Haste de aterramento aço/cobre	
D=15mm, comprimento 2,4m	1pç
Isolador roldana	
76x79mm	3pç
Poste de concreto duplo T	
Compacto	1pç
Tubo aço galv. vara 6,0m	
1.1/4"	2pç
Interruptor simples 1 tecla - 1,20m do piso	
Acessórios p/ eletrodutos	
Caixa PVC	
4x2"	1pç
Dispositivo Elétrico - embutido	
Placa 2x4"	
Interruptor simples - 1 tecla	1pç
Interruptor simples 2 teclas - 1,20m do piso	
Acessórios p/ eletrodutos	
Caixa PVC	
4x2"	1pç
Dispositivo Elétrico - embutido	
Placa 2x4"	
Interruptor simples - 2 teclas	1pç
Luminária LED 30W	
Luminária e acessórios	
Luminária Led Embutir	
Ledvance Insert 30W	1pç
Quadro de distribuição	
Quadro distrib. plástico - embutir	
Barr. bif., - DIN	
Cap. 34 disj. unip. - In Pente 100A	1pç
Quadro de medição	
Quadro de medição - ENERGISA	
Unidade consumidora individual	
Tipo FP (medidor bifásico ou trifásico - Cat. B1 à T4)	1pç
Tomada alta a 2,20m do piso	
Acessórios p/ eletrodutos	
Caixa PVC	
4x2"	1pç
Dispositivo Elétrico - embutido	
Placa 2x4"	
Placa c/ furo	1pç
Tomada baixa a 0,30m do piso	
Acessórios p/ eletrodutos	
Caixa PVC	
4x2"	1pç
Dispositivo Elétrico - embutido	
Placa 2x4"	
Placa p/ 1 função	1pç
S/ placa	
Tomada hexagonal (NBR 14136) 2P+T 10A	1pç
Tomada média a 1,20m do piso	
Acessórios p/ eletrodutos	
Caixa PVC	
4x2"	1pç
Dispositivo Elétrico - embutido	
Placa 2x4"	
Placa p/ 1 função	1pç
S/ placa	
Tomada hexagonal (NBR 14136) 2P+T 10A	1pç

Legenda - TERREO
2 Tomadas baixas a 0,30m do piso
2 Tomadas médias a 1,20m do piso
Caixa de passagem 200x200x100 no piso
Entrada de serviço
Interruptor simples 1 tecla - 1,20m do piso
Interruptor simples 2 teclas - 1,20m do piso
Luminária LED 30W
Quadro de distribuição
Quadro de medição
Tomada alta a 2,20m do piso
Tomada baixa a 0,30m do piso
Tomada média a 1,20m do piso

Legenda das indicações - TERREO	
ARC12000	Pontos de força - Uso especifico - Condicionador de ar Split 12000BTU
ARC22000	Pontos de força - Uso especifico - Condicionador de ar Split 22000BTU
ETD06 fl.12	Unidade consumidora individual - Tipo FP (medidores bifásico)

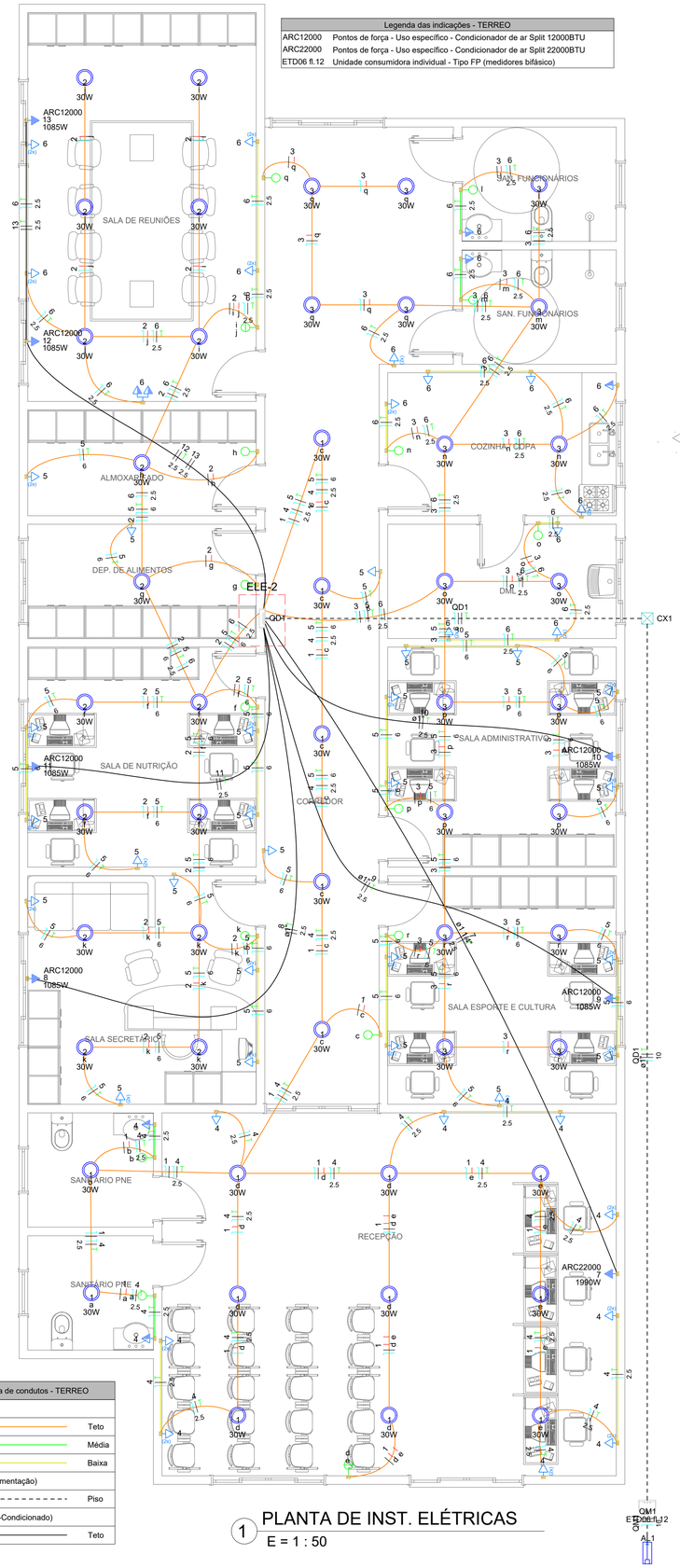

Legenda de condutos - TERREO	
Elétrica	
Teto	
Média	
Baixa	
Elétrica (Alimentação)	
Piso	
Elétrica (Ar-Condicionado)	
Teto	

1 PLANTA DE INST. ELÉTRICAS
E = 1 : 50

Quadro de Cargas (QD1) - TERREO

Circuito	Descrição	Esquema	Método de inst.	Tensão (V)	Iluminação (W) 30	Tomadas (W) 100	1085	1990	Pot. total. (VA)	Pot. total. (W)	Fases	Pot. - R (W)	Pot. - S (W)	Pot. - T (W)	FCT	FCA	In' (A)	Ip (A)	Seção (mm²)	Ic (A)	Icc (kA)	Disj (A)	dV parc (%)	dV total (%)	Status
1	Iluminação	F+N	B1	220 V	16				960	480	R	480			1.00	0.70	6.2	4.4	1.5	17.5	3	10	1.27	2.83	OK
2	Iluminação	F+N	B1	220 V	16				960	480	R	480			1.00	0.70	6.2	4.4	1.5	17.5	3	10	0.44	2.00	OK
3	Iluminação	F+N	B1	220 V	18				1080	540	S		540		1.00	0.70	7.0	4.9	1.5	17.5	3	10	0.54	2.10	OK
4	TUG (recepção, sanitários, salas)	F+N+T	B1	220 V		17			1889	1700	S		1700		1.00	0.70	12.3	8.6	2.5	24.0	3	10	1.36	2.91	OK
5	TUG (salas e corredor)	F+N+T	B1	220 V		44			4889	4400	R	4400			1.00	0.70	15.9	22.2	6	41.0	3	25	0.31	1.87	OK
6	TUG (cozinha, sanitáriois e reunião)	F+N+T	B1	220 V		26			2889	2600	S		2600		1.00	0.70	11.5	13.1	2.5	24.0	3	16	0.47	2.02	OK
7	AC - Recepção	F+F+T	B1	380 V				1	2211	1990	R+S	995	995		1.00	1.00	5.8	5.8	2.5	24.0	4.5	10	0.36	1.92	OK
8	AC -Sala secretário	F+F+T	B1	380 V			1		1206	1085	R+S	543	543		1.00	1.00	3.2	3.2	2.5	24.0	4.5	10	0.13	1.68	OK
9	AC -Sala esporte	F+F+T	B1	380 V			1		1206	1085	R+S	543	543		1.00	1.00	3.2	3.2	2.5	24.0	4.5	10	0.15	1.70	OK
10	AC - Administrativo	F+F+T	B1	380 V			1		1206	1085	R+S	543	543		1.00	1.00	3.2	3.2	2.5	24.0	4.5	10	0.11	1.67	OK
11	AC -Sala nutrição	F+F+T	B1	380 V			1		1206	1085	R+S	543	543		1.00	1.00	3.2	3.2	2.5	24.0	4.5	10	0.09	1.65	OK
12	AC -Sala reunião 1	F+F+T	B1	380 V			1		1206	1085	R+S	543	543		1.00	1.00	3.2	3.2	2.5	24.0	4.5	10	0.11	1.67	OK
13	AC -Sala reunião 2	F+F+T	B1	380 V			1		1206	1085	R+S	543	543		1.00	1.00	3.2	3.2	2.5	24.0	4.5	10	0.18	1.73	OK
14	Reserva	F+N+T	B1	220 V					1000	1000	S		1000		1.00	1.00	4.5	4.5	1.5	17.5	3	10	0.00	0.00	OK
15	Reserva	F+N+T	B1	220 V					1000	1000	S		1000		1.00	1.00	4.5	4.5	1.5	17.5	3	10	0.00	0.00	OK
16	Reserva	F+N+T	B1	220 V					1000	1000	R	1000			1.00	1.00	4.5	4.5	1.5	17.5	3	10	0.00	0.00	OK
TOTAL					50	87	6	1	25111	21700	R+S	10610	11090	0											

Quadro de Demanda (QD1) - TERREO

Tipo de carga	Potência instalada (kVA)	Fator de demanda (%)	Demanda (kVA)
Iluminação e TUG's (Casas e apartamentos)	15.67	24.00	3.76
Uso Específico	9.44	100.00	9.44
		TOTAL	13.20

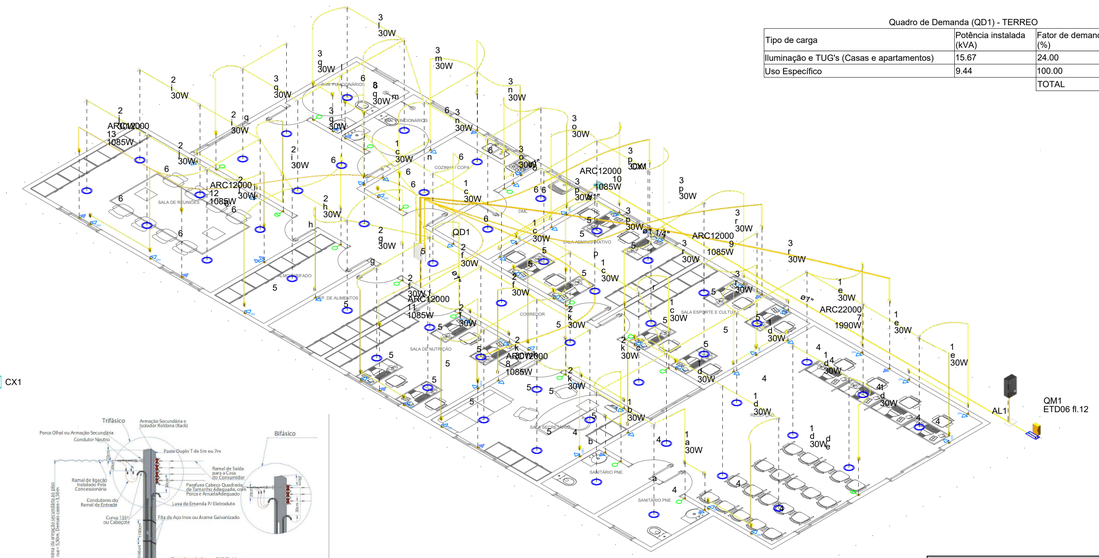

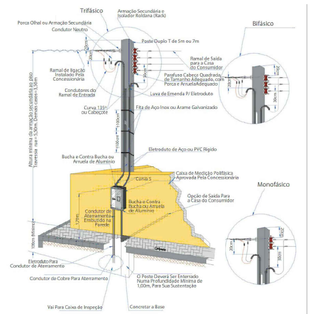

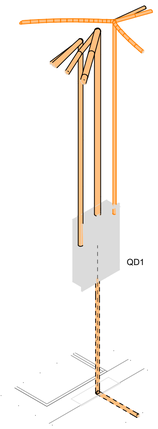

DETALHE ELE-2
1:25

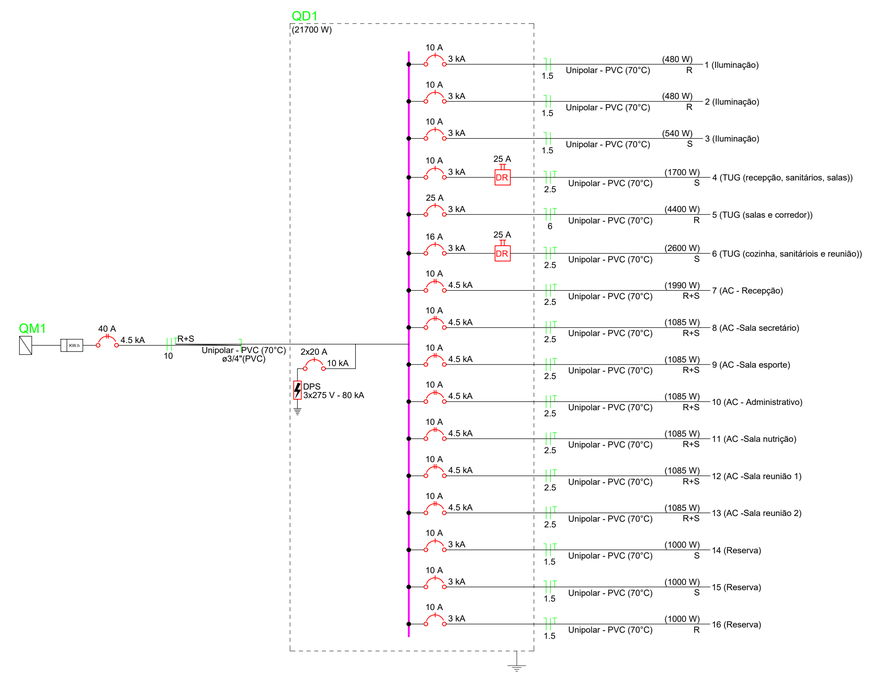

NOTAS

1. ESTE PROJETO É PROPRIEDADE DO PROJETISTA REGISTRADO NO SELO. CONFORME LEI Nº: 5194/66 NÃO DEVE SER UTILIZADO PARA QUALQUER OUTRA FINALIDADE QUE NÃO SE RELACIONE COM A EXECUÇÃO DA PRESENTE EDIFICAÇÃO, SENDO TERMINANTEMENTE VEDADA SUA COLOCAÇÃO A DISPOSIÇÃO DE TERCEIROS.
2. O PROJETISTA NÃO SE RESPONSABILIZARÁ POR EVENTUAIS ALTERAÇÕES DESTE PROJETO DURANTE SUA EXECUÇÃO, QUALQUER MODIFICAÇÃO, O MESMO DEVE SER CONTACTADO.
3. ESTE PROJETO FOI BASEADO NO LAY-OUT E INFORMAÇÕES FORNECIDAS PELO ARQUITETO OU PROPRIETÁRIO.
4.QUALQUER MODIFICAÇÃO OU DÚVIDA DEVERÁ SER IMEDIATAMENTE COMUNICADA POR ESCRITO AO PROJETISTA.

REVISÃO	DATA	DESCRIÇÃO
R00		EMISSÃO INICIAL

PROJETO DE INST. ELÉTRICAS

OBRA: SECRETARIA DE EDUCAÇÃO EM RONDOLÂNDIA

PROPRIETÁRIO: PREFEITURA MUNICIPAL DE RONDOLÂNDIA
CPF/ CNPJ: 04.221.486/0001-49

ENDEREÇO: AV. JOANA ALVES, QD-48, LOTE 04, RONDOLÂNDIA - MT

AUTOR DO PROJETO: JANDERSON TIAGO RODRIGUES GOMES HOFFMANN
CREA/ CAU: ENGENHEIRO CIVIL CREA: 22969

RESP. P/ EXECUÇÃO:
CREA/ CAU:

ESCALA: INDICADAS

ASSUNTO: PLANTA DE INST. ELÉTRICAS DETALHAMENTOS ELÉTRICOS

FOLHA Nº: ELE 01/01

NOME DO ARQUIVO DIGITAL: